松代東京無線　トム13型5球普及型スーパー（入手時）

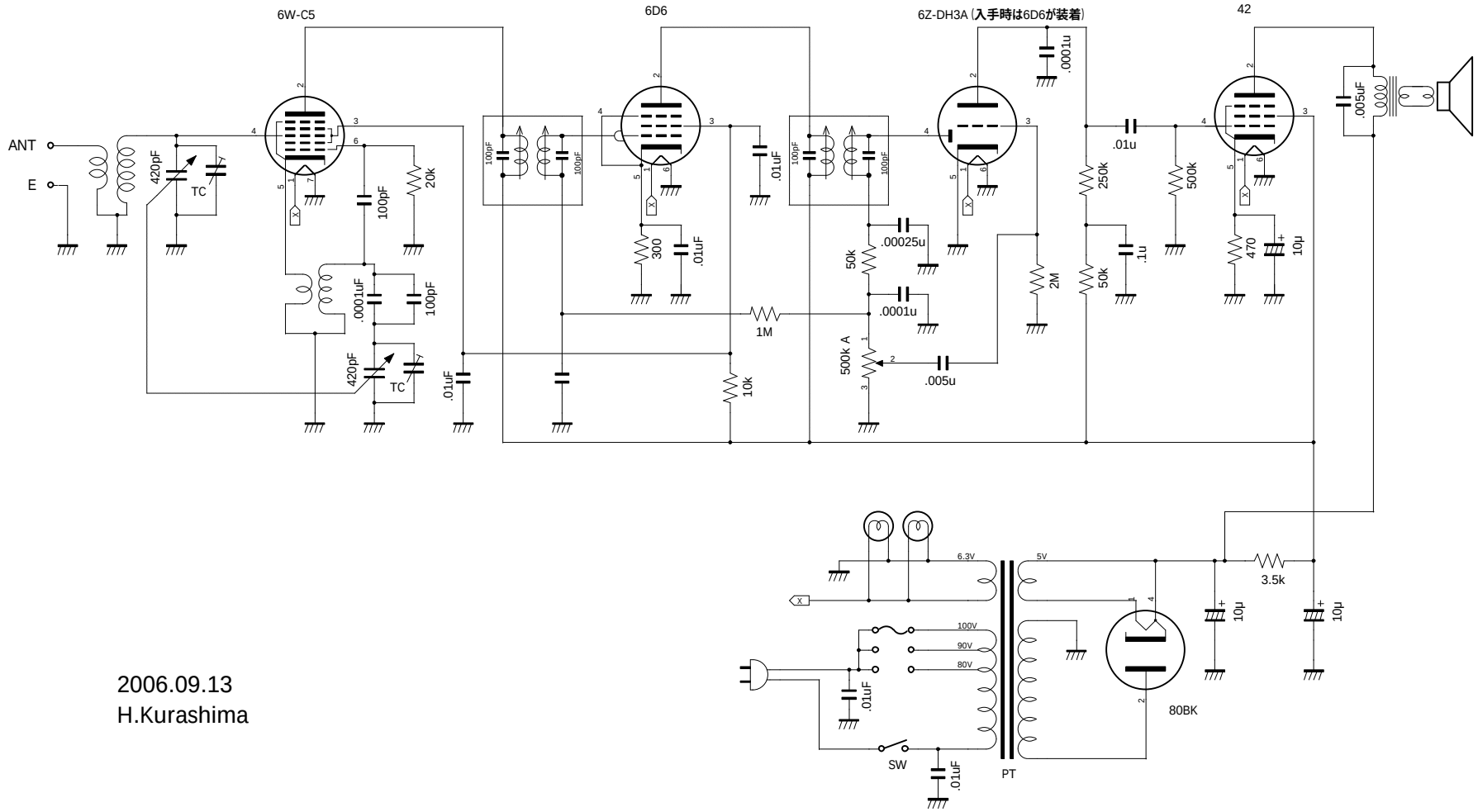

2006.09.13
H.Kurashima