ナショナル國民型スーパー 5S-12型（修復回路）

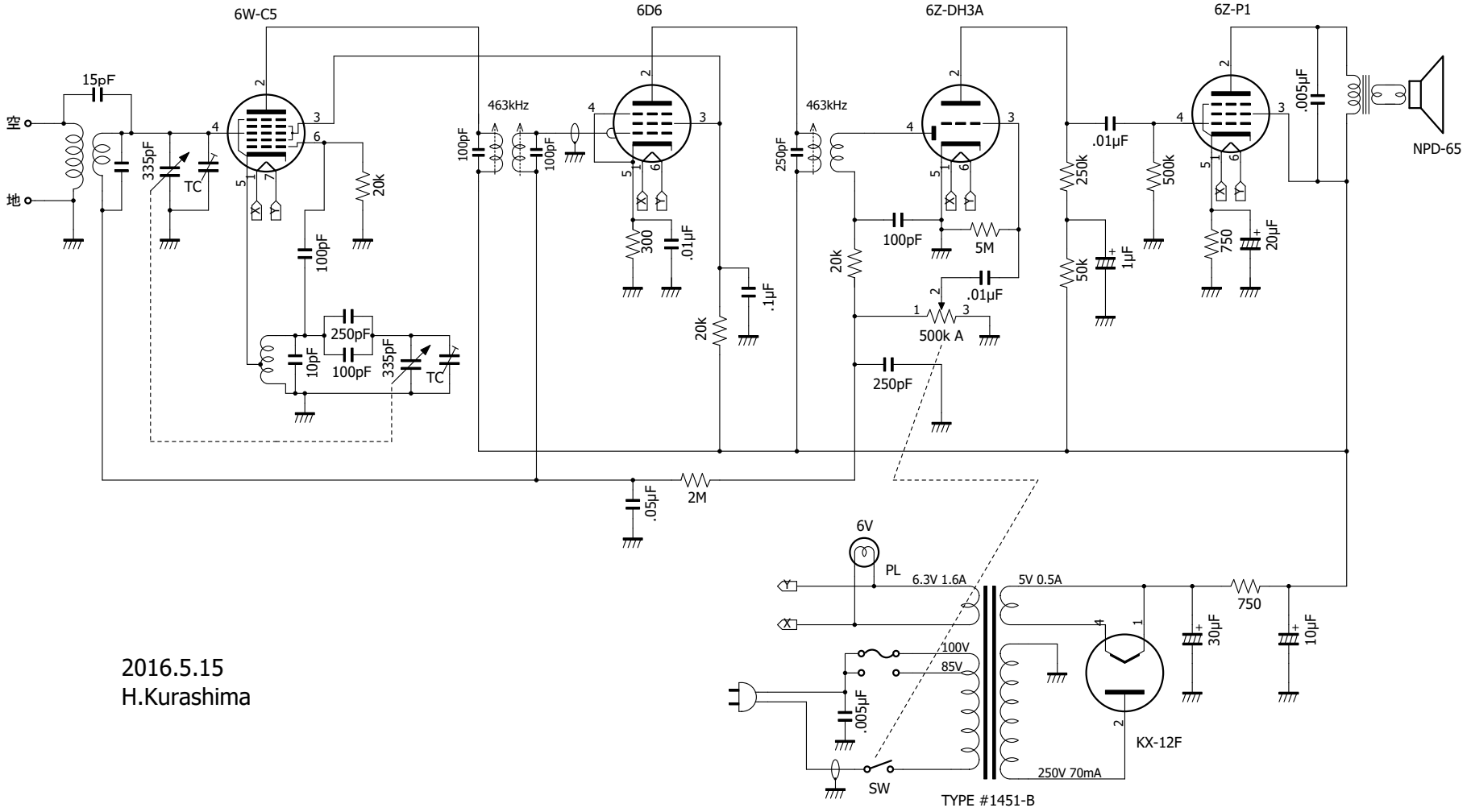

2016.5.15
H.Kurashima